## Tloris
(Merilo 1:50)

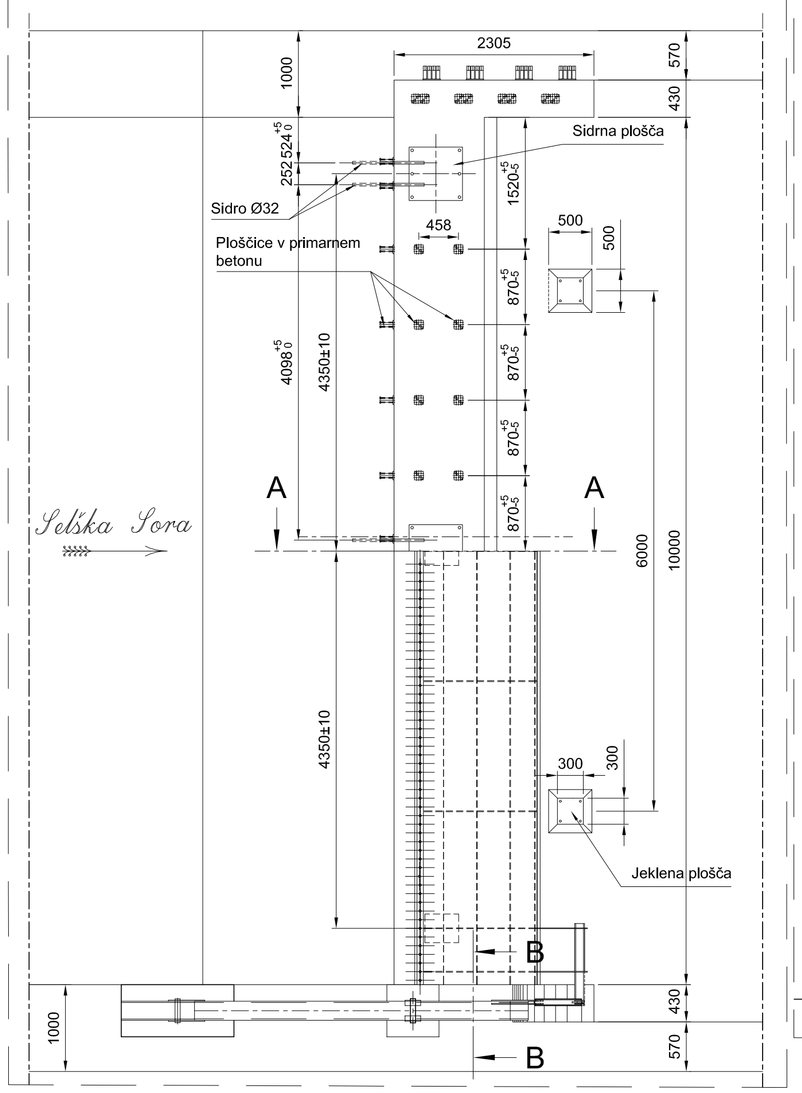


## Prerez A-A
(Merilo 1:50)
zaklopka dvignjena

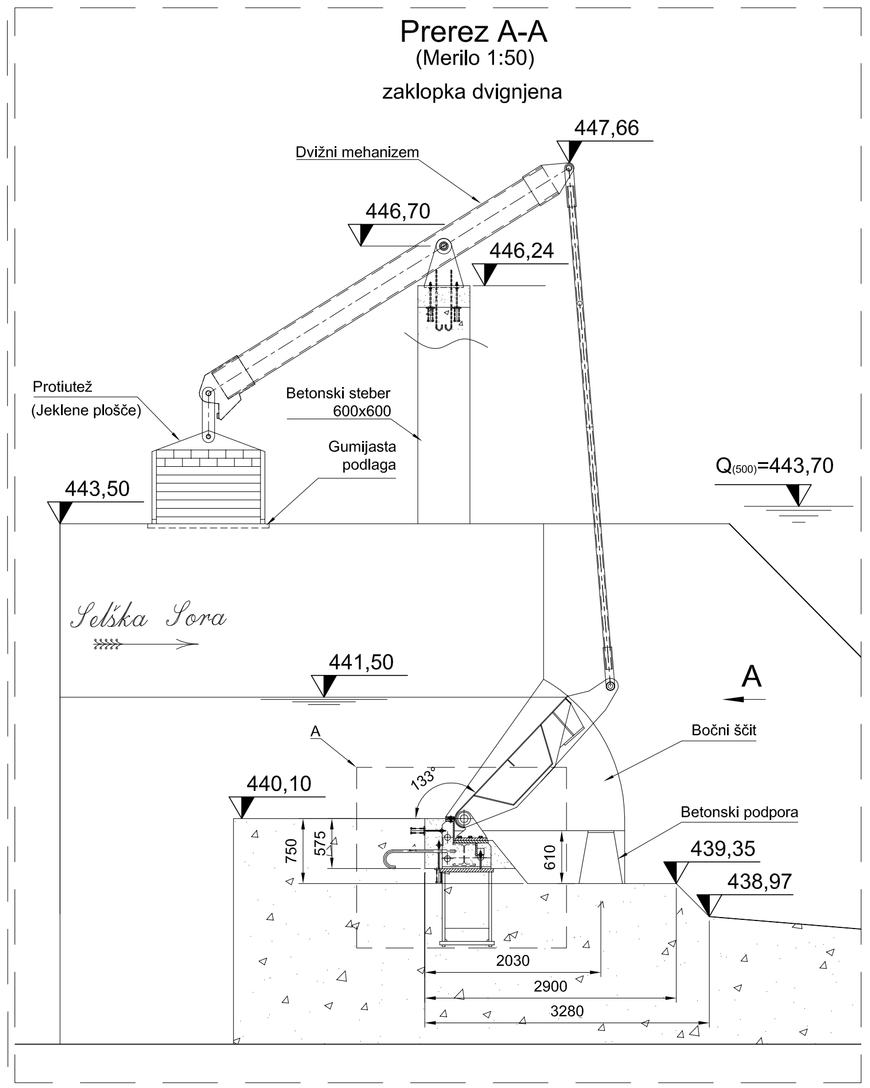


## Prerez A-A
(Merilo 1:50)
zaklopka spuščena

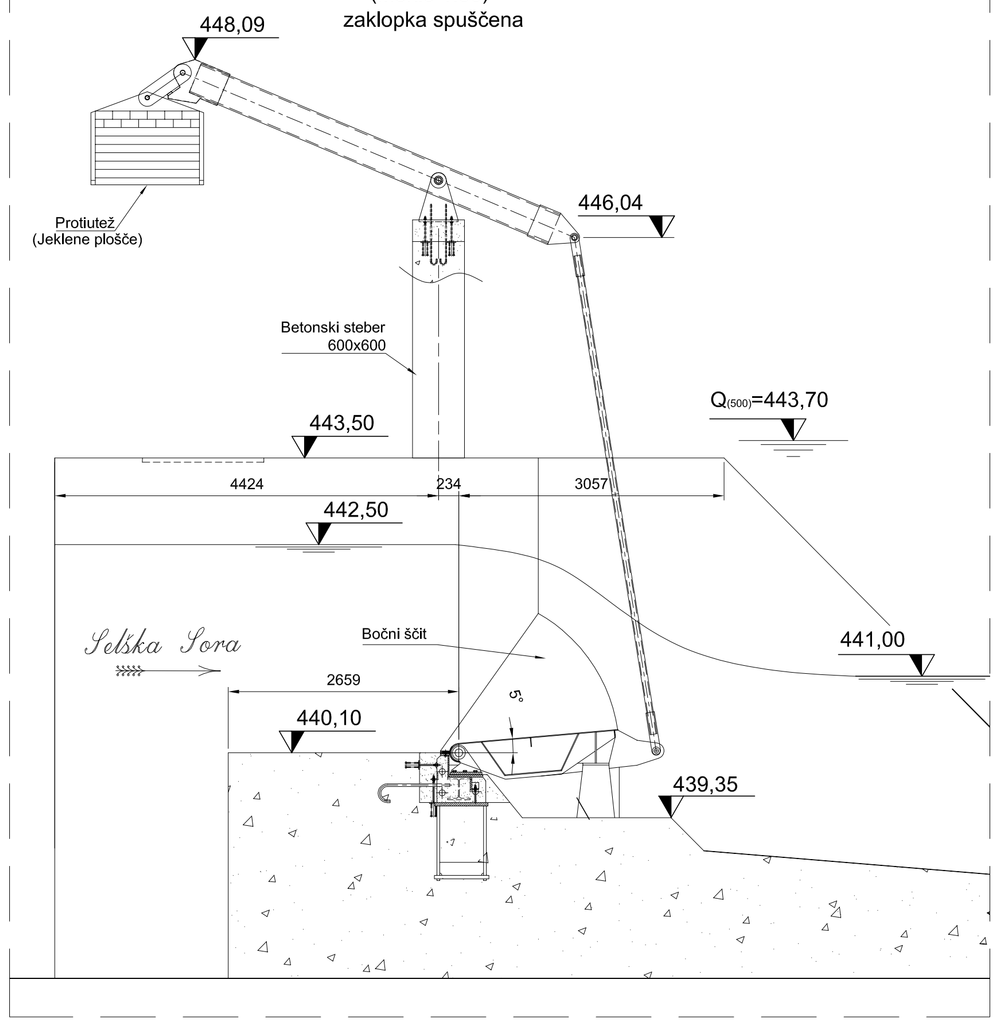


## Pogled B
(Merilo 1:25)

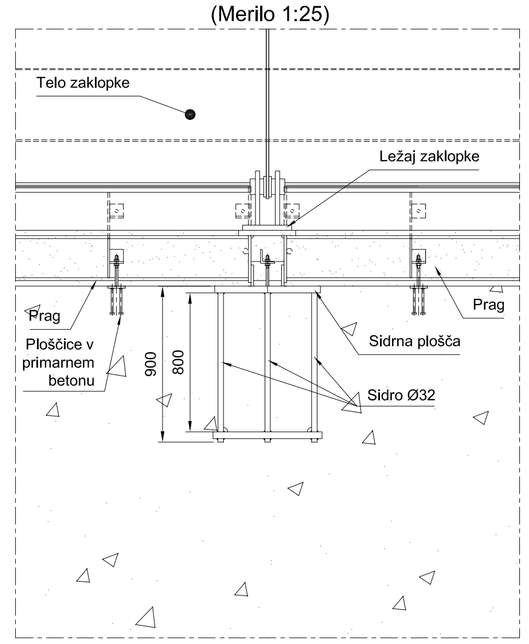


## Prerez B-B
(Merilo 1:2,5)

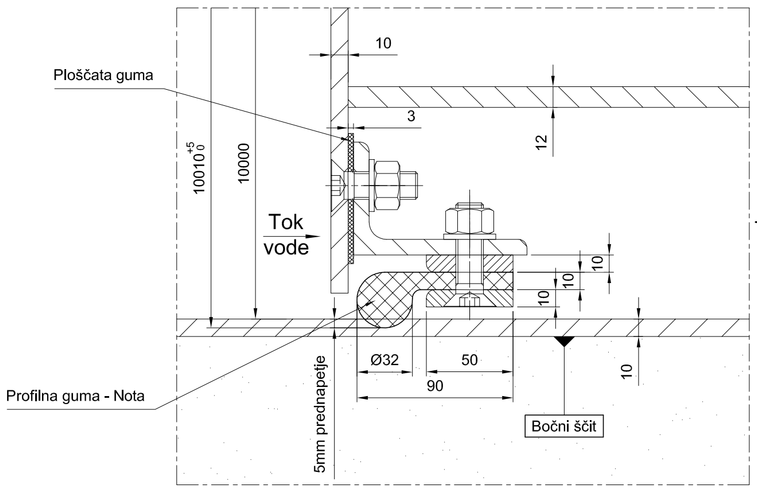


## Pogled A
(Merilo 1:50)

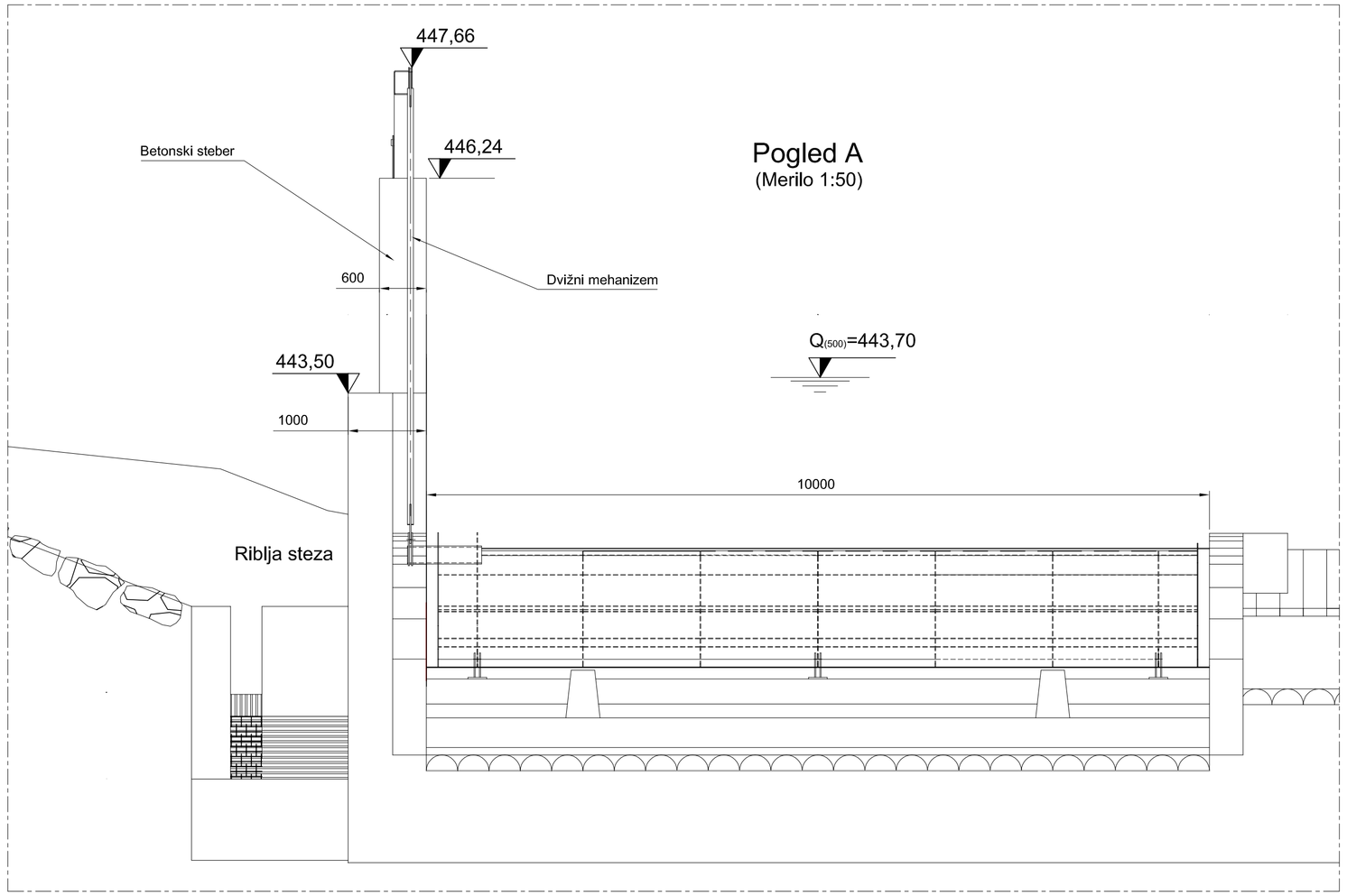


## Detajl A
(Merilo 1:10)

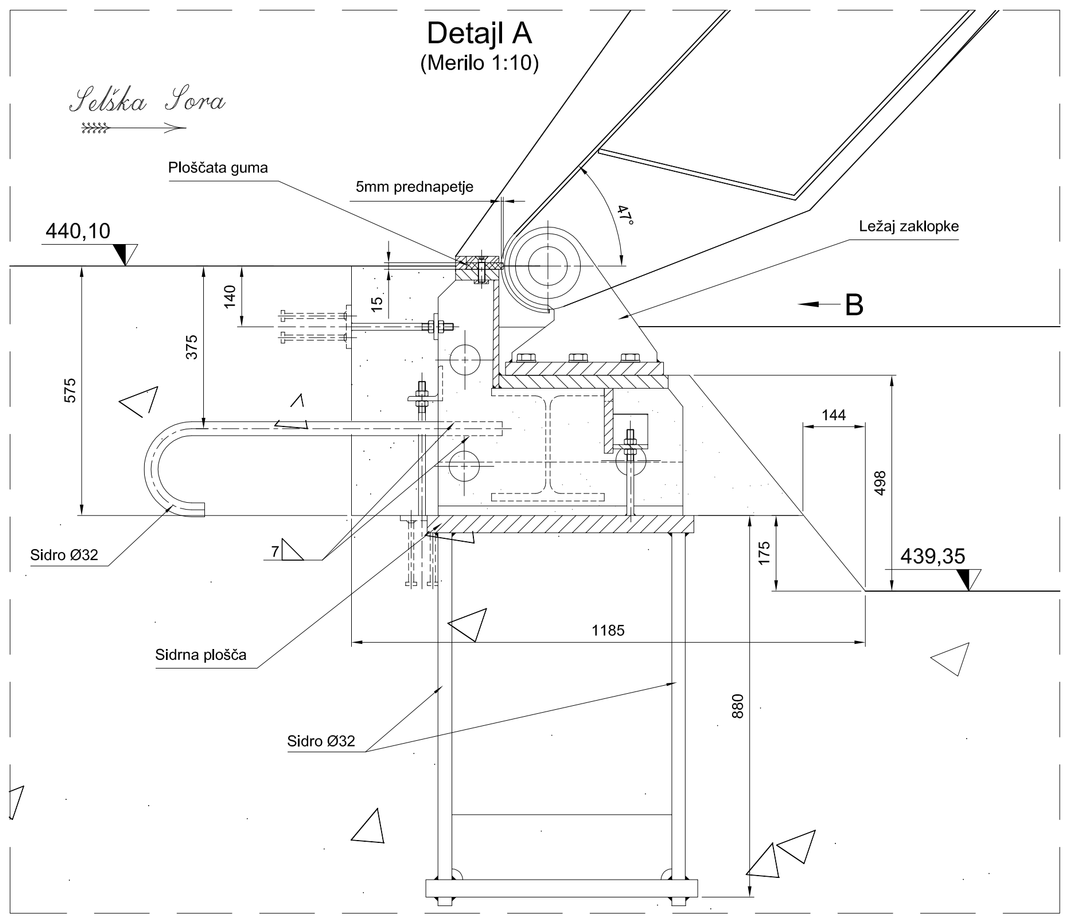


OSNOVNI PODATKI:
- samoregulirna zaklopka
- teža balasta 3500 kg
- širina zaklopke 10,00m
- višina zaklopke 1,85 m
- višina zajezbe 1,40 m
- naklonski kot 47°
- višina gladine vode 441,50 m n.m.
- višina gladine 500 letne vode 443,70 m n.m.

### OPOMBE

1. REFERENČNI NAČRTI:
MPAJX--5S0012_Jeklena samoregulirna zaklopka - Situacija
2. Tolerance za vgrajene vbetonirane dele so v skladu s standardom DIN19704-2 klasa 2
Tolerance za izdelavo zvarjenih konstrukcij so v skladu s EN 13920 klasa AE
Tolerance za izdelavo strojno obdelanih delov so v skladu s ISO 2768
3. - Navadno jeklo - Primarni beton
- Nerjavno jeklo - Sekundarni beton C25/30

| Spremembe: | Opis sprememb: | Datum: | Podpis: |
|---|---|---|---|
| | | | |

Investitor:
RS, MINISTRSTVO ZA OKOLJE IN PROSTOR
Dunajska cesta 47
1000 Ljubljana

Objekt:
UREDITEV VODNE INFRASTRUKTURE ZA ZAGOTAVLJANJE POPLAVNE VARNOSTI ŽELEZNIKOV - I FAZA

Projektant:
MONTAVAR PROJEKT LJ d.o.o.
Valjhunova ulica 11 , 1000 Ljubljana

Del objekta:
Alplesov jez

Projektvajalec:

Vrsta načrta/prikaza:
5.1 Načrt hidromehanske opreme

| | Ime in priimek: (podpis) | Identifikacijska št. |
|---|---|---|
| Odgovorni projektant: | Martin Cmrekar u.d.i.g. | G - 3884 |
| Odgovorni vodja projekta: | mag. Rok Fazarinc u.d.i.g. | G - 0644 |
| Sodelavec - projektant: | | |
| Obdelal: | Martin Cmrekar u.d.i.g. | G - 3884 |
| Datum izdelave: | maj 2016 | Merilo: 1:50 1:25 1:10 1:2,5 |

Vsebina dokumentarne enote:
Jeklena samoregulirna zaklopka
DISPOZICIJA

Vrsta projekta: PGD
Številka projekta: H52/15
Stran/št.strani: 1/1
Klasifikacijska oznaka: — — — — — — — — —
Identifikacijska oznaka: M P A J X - - 5 S 0 0 1 4
Rev.: –

ISO A1

Montavar PROJEKT LJ d.o.o.
All rights which are not explicitly transferred to the employer by contract are reserved.

Montavar PROJEKT LJ d.o.o.
Vse avtorske pravice, ki niso s pogodbo izrecno prenešene na naročnika, so pridržane.