PREFABRICIRAN VODOVODNI JAŠEK VJ1:

TLORIS:

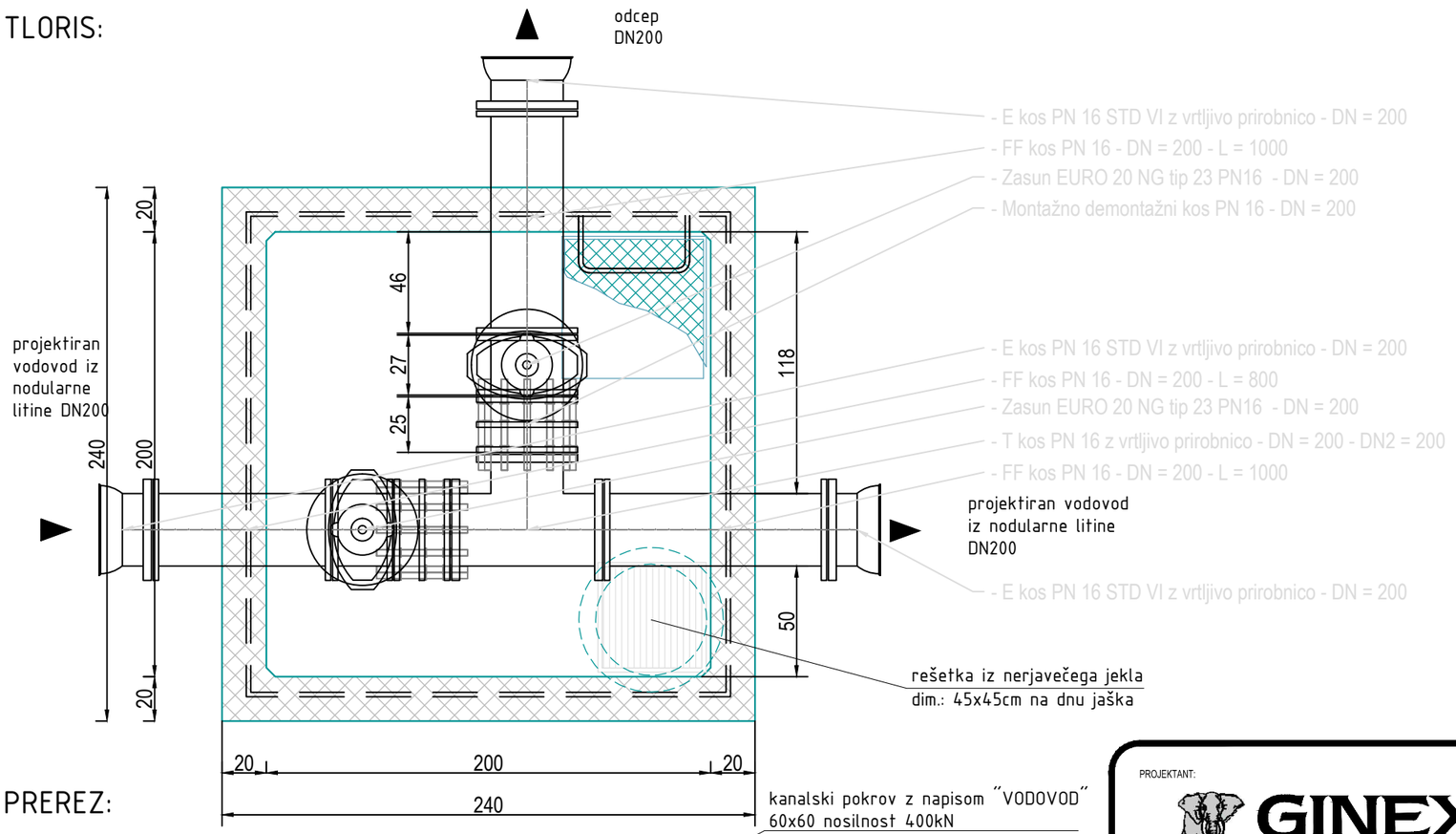

PREREZ:

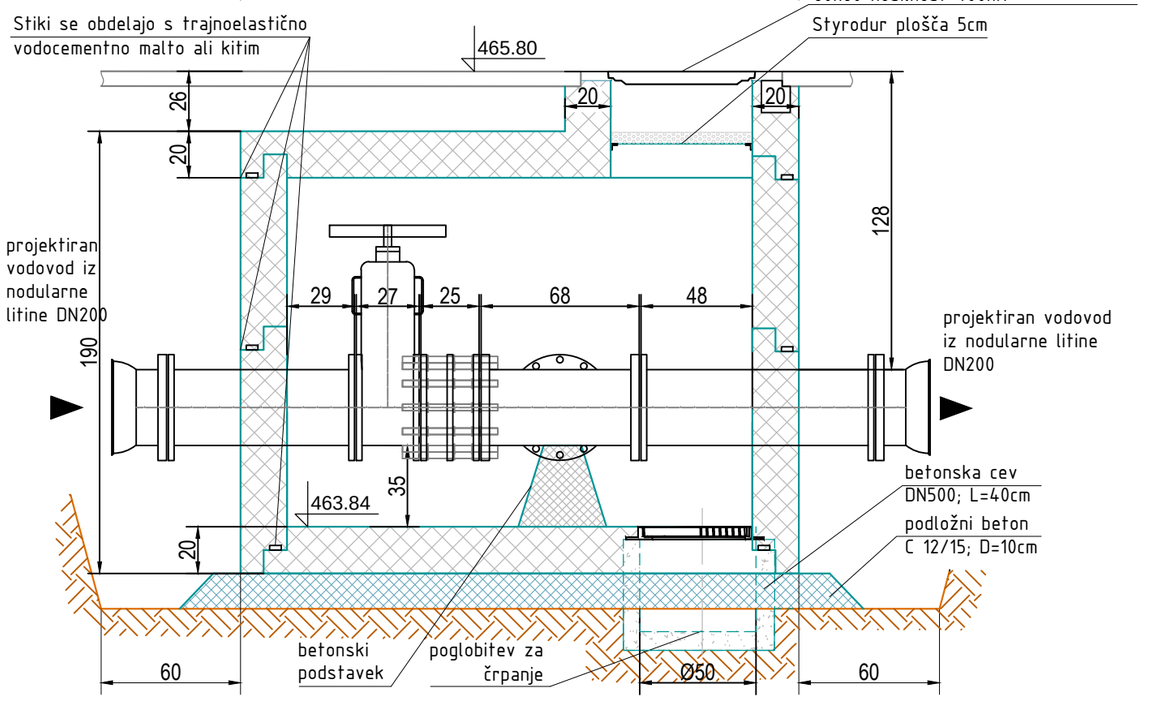

PROJEKTANT:

GINEX International

PODIZVAJALEC:

Klima 2000 d.o.o.
projektiranje, inženiring
nadzor, meritve, trgovina
Prvomajska 37
5000 Nova Gorica

ODGOVORNI VODJA PROJEKTA: Domagoj BAČIČ, univ. dipl. inž. grad. — IDENT. ŠT. IZS: G-0237

ODGOVORNI PROJEKTANT: Oliver Černe, u.d.i.s. — IDENT. ŠT. IZS: S-0323

PROJEKTANT SODELAVEC: — IDENT. ŠT. IZS:

PROJEKTANT SODELAVEC: — IDENT. ŠT. IZS:

INVESTITOR:

REPUBLIKA SLOVENIJA
MINISTRSTVO ZA INFRASTRUKTURO
DIREKCIJA REPUBLIKE SLOVENIJE
ZA INFRASTRUKTURO

NAZIV PROJEKTA: PRELOŽITEV REGIONALNE CESTE R2-403/1075 PODROŠT - ČEŠNJICA SKOZI ŽELEZNIKE OD KM 7+658 DO KM 8+599

NAZIV NAČRTA: **NAČRT PRESTAVITVE IN ZAŠČITE VODOVODA**

OPIS RISBE: **Detajl vodovodnega jaška VJ1**

MERILO: **1:X**

ŠT. PROJEKTA: **106-16C**

ŠT. NAČRTA: 3271K-S

VRSTA NAČRTA: 5 Načrt strojnih instalaciji in strone opreme

ŠIFRA CC: CC-SI 21110

VRSTA PROJEKTA: **PGD**

DATUM PROJEKTA: **september 2016** DATUM RISBE: **marec 2017**

ŠT. ODSEKA: **1075** ARHIVSKA ŠT.: FAZA/OBJEKT: **002/2251** ŠIFRA RISBE: **G.351** PROSTOR ZA ČRTNO KODO:

ŠT. PRILOGE: **1**

AVTOR RISBE: Klima 2000 d.o.o.

IDENT. ŠT. RISBE: **5.5.4**

Vse pravice pridržane. Projektna dokumentacija je last podjetja Ginex International d.o.o., ki je tudi nosilec avtorskih pravic. Brez pisne odobritve ni dovoljena uporaba ali razmnoževanje dokumentacije niti v delni niti v kakršni koli drugi obliki.